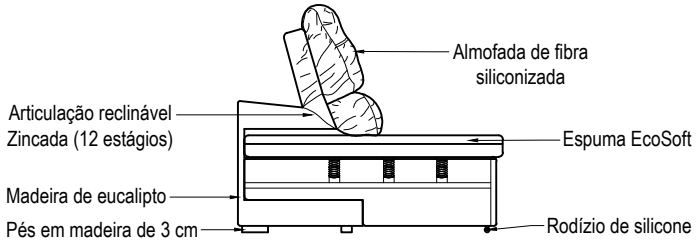

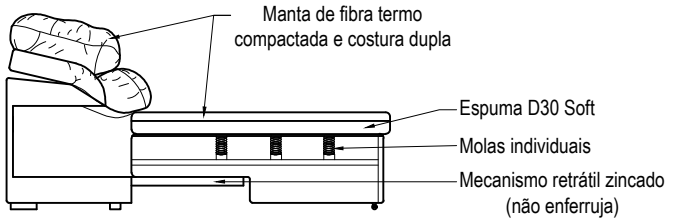

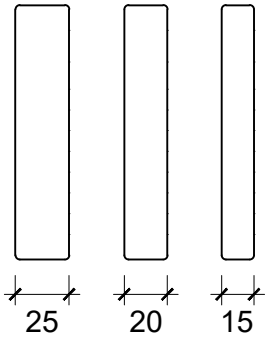

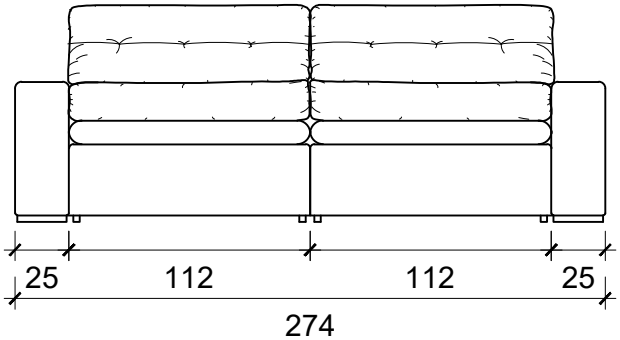

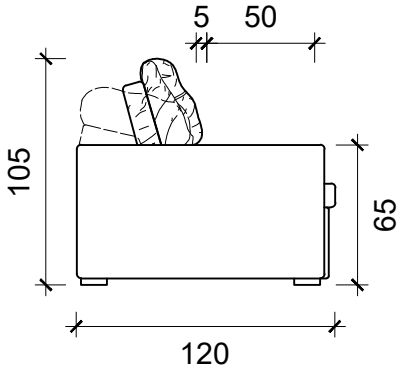

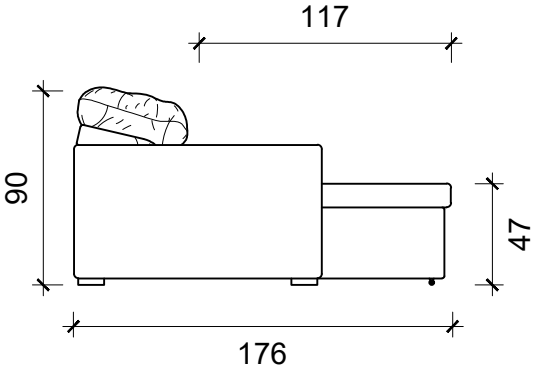

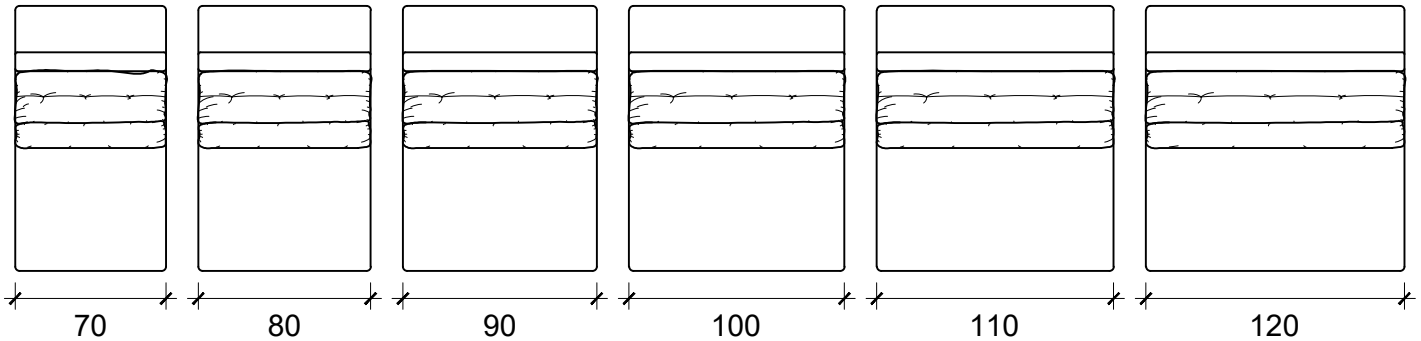

ESTOFADO CANCÚN	DESCRIÇÃO: Desenho técnico	ESCALA s/esc	PRANCHA: A - ___/__