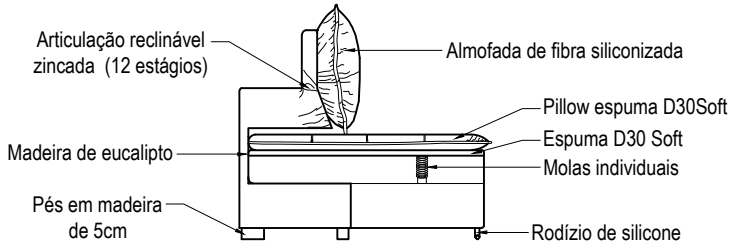

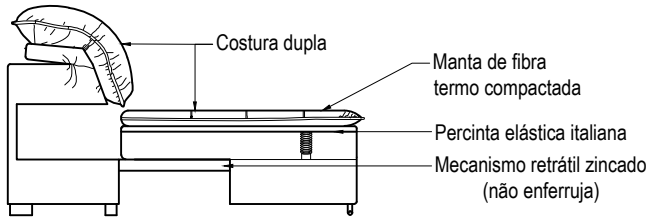

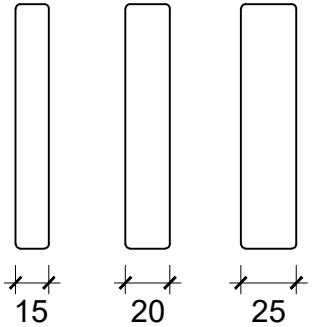

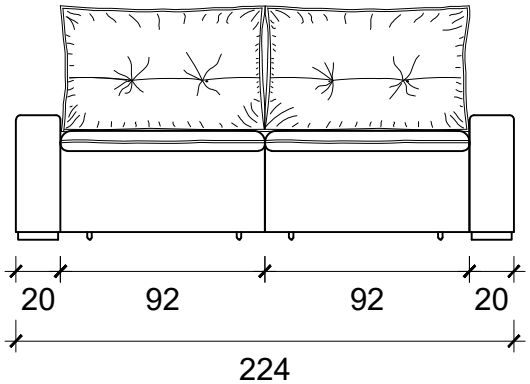

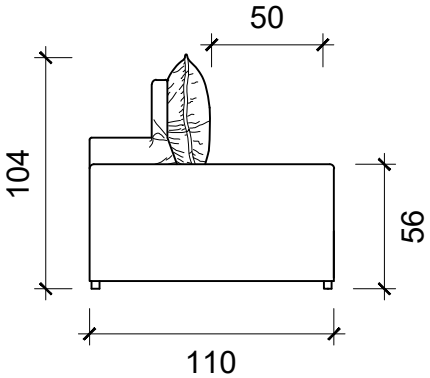

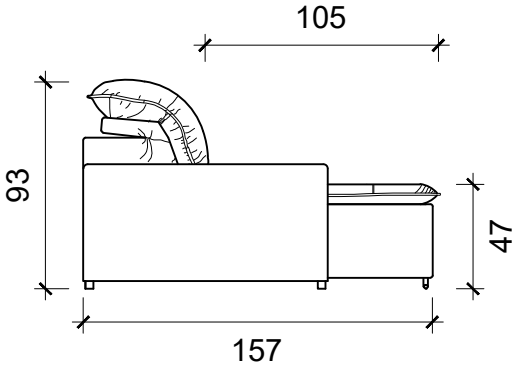

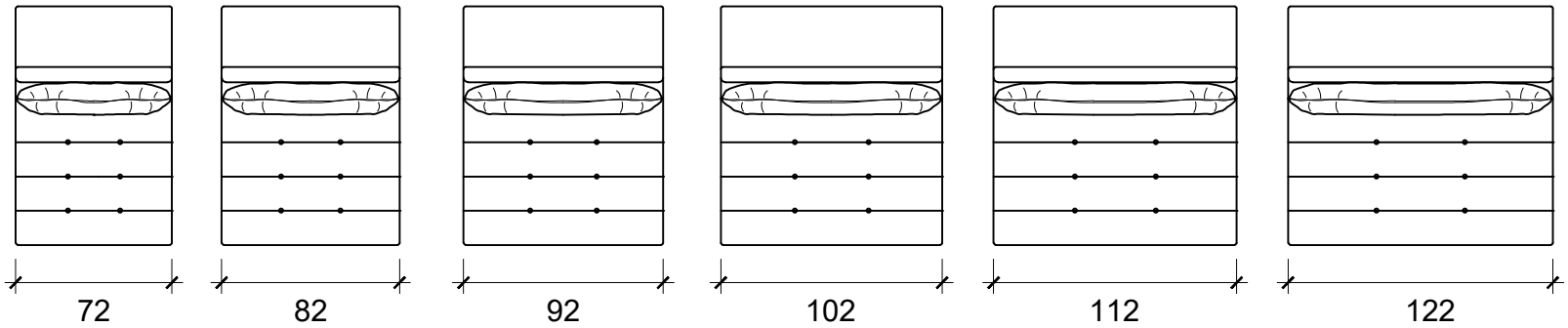

ESTOFADO LISBOA	DESCRIÇÃO: Desenho técnico	ESCALA s/esc	PRANCHA: A - 18/ 37